УДК 621.643.4:006.354 Группа Г18

ГОСУДАРСТВЕННЫЙ СТАНДАРТ СОЮЗА ССР

# СОЕДИНЕНИЯ ТРУБОПРОВОДОВ С ВРЕЗАЮЩИМСЯ КОЛЬЦОМ И ЗАГЛУШКОЙ

## Конструкция и основные размеры

Dead tube connections.
Construction and basic dimensions

**ГОСТ 24091—80**

Взамен
ГОСТ 15781—70 и
ГОСТ 21855—76

Постановлением Государственного комитета СССР по стандартам от 8 апреля 1980 г. № 1589 срок действия установлен

с 01.07 1981 г.
до 01.07 1991 г.

Несоблюдение стандарта преследуется по закону

1. Настоящий стандарт распространяется на соединения трубопроводов с врезающимся кольцом и заглушкой, работающие в условиях неагрессивных сред при температуре от 233 К (минус 40°С) до 393 К (плюс 120°С).

2. Конструкция и основные размеры соединений трубопроводов должны соответствовать указанным на чертеже и в таблице.

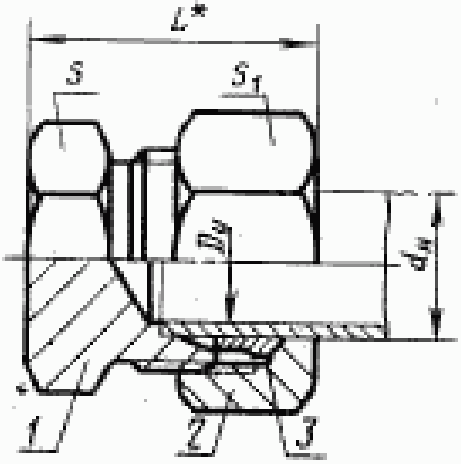


* Размер для справок

1—заглушка по ГОСТ 21873—78; 2—накидная гайка по ГОСТ 23353—78; 3—врезающееся кольцо по ГОСТ 23354—78

Издание официальное Перепечатка воспрещена



ГОСТ 24091-80, Соединения трубопроводов с врезающимся кольцом и заглушкой. Конструкция
Dead tube connections with cut ring. Construction

Размеры в мм

| Группа | Наружный диаметр трубы $d_н$ | Условный проход $D_у$ | $L$ | Размеры „под ключ" $S$ | $S_1$ | Масса 1000 шт., кг, не более |
|---|---|---|---|---|---|---|
| 1 | 4 | 2,5 | 17 | 9 | 10 | 19 |
| | 5 | 3,0 | 18 | 12 | 12 | 23 |
| | 6 | 4,0 | | | | 24 |
| | 8 | 6,0 | 20 | | 14 | 28 |
| 2 | 6 | 4,0 | 22 | | | 30 |
| | 8 | 6,0 | 23 | 14 | 17 | 45 |
| | 10 | 8,0 | 25 | 17 | 19 | 55 |
| | 12 | 10,0 | 26 | 19 | 22 | 80 |
| | 16 | 12,0 | 30 | 24 | 30 | 145 |
| | 18 | 15,0 | 32 | 27 | 32 | 175 |
| | 22 | 20,0 | | 32 | 36 | 230 |
| | 28 | 25,0 | 34 | 41 | 41 | 320 |
| | 34 | 32,0 | 39 | 46 | 50 | 545 |
| | 42 | 40,0 | 41 | 55 | 60 | 720 |
| 3 | 6 | 3,0 | 26 | 14 | 17 | 40 |
| | 8 | 4,0 | 28 | 17 | 19 | 55 |
| | 10 | 5,0 | 30 | 19 | 22 | 80 |
| | 12 | 6,0 | 33 | 22 | 24 | 85 |
| | 14 | 8,0 | 36 | 24 | 27 | 135 |
| | 16 | 10,0 | | 27 | 30 | 150 |
| | 20 | 12,0 | 42 | 32 | 36 | 245 |
| | 25 | 15,0 | 46 | 41 | 46 | 435 |
| | 30 | 20,0 | 50 | 46 | 50 | 560 |
| | 38 | 25,0 | 56 | 55 | 60 | 845 |

Примечание. Размер $L$ указан при затянутом состоянии соединения.

Пример условного обозначения соединения группы 1 с $d_н = 8$ мм:

*Соединение 1—8 ГОСТ 24091—80*

3. Условные давления для каждой группы соединений приведены в ГОСТ 22525—77, рекомендуемое приложение 1.

4. Технические требования, правила приемки, методы испытаний, маркировка, упаковка, транспортирование и хранение — по ГОСТ 15763—75.



ГОСТ 24091-80, Соединения трубопроводов с врезающимся кольцом и заглушкой. Конструкция
Dead tube connections with cut ring. Construction

**Изменение № 1 ГОСТ 24091—80 Соединения трубопроводов с врезающимся кольцом и заглушкой. Конструкция и основные размеры**

**Утверждено и введено в действие Постановлением Государственного комитета СССР по управлению качеством продукции и стандартам от 26.10.89 № 3203**

**Дата введения 01.07.90**

Наименование стандарта. Исключить слова: **«и основные размеры»**, «and basic dimensions».

Под наименованием стандарта проставить код: ОКП 41 9300.

Пункт 1 изложить в новой редакции: «1. Настоящий стандарт распространяется на соединения трубопроводов с врезающимся кольцом и заглушкой с углом конуса 24°».

Пункт 2. Заменить обозначение размера: $d_н$ на $D_н$;

таблицу (группа 2) для условных проходов 12,0 и 32,0 изложить в новой редакции:

*(Продолжение см. с. 152)*

| Группа | Наружный диаметр трубы $D_н$ | Условный проход $D_у$ | $L$ | Размеры „под ключ" | | Масса 1000 шт., кг, не более |
|---|---|---|---|---|---|---|
| | | | | $S$ | $S_1$ | |
| 2 | 15 | 12,0 | 30 | 22 | 27 | 101 |
| | (16) | | | 24 | 30 | 116 |
| | (34) | 32,0 | 39 | 46 | 50 | 416 |
| | 35 | | | | | 403 |

графа «Масса 1000 шт., кг, не более». Заменить значения: 19 на 10, 23 на 15, 24 на 15, 28 на 19, 30 на 24, 45 на 34, 55 на 45, 80 на 62, 175 на 139, 230 на 195, 320 на 270, 720 на 626, 40 на 41, 55 на 57, 80 на 74, 85 на 96, 135 на 134, 245 на 244, 560 на 564;

таблицу дополнить примечанием — 2: «2. Размеры, приведенные в скобках, непредпочтительны».

(ИУС № 2 1990 г.)

GOST EXPERT
ГОСТ 24091-80, Соединения трубопроводов с врезающимся кольцом и заглушкой. Конструкция
Dead tube connections with cut ring. Construction